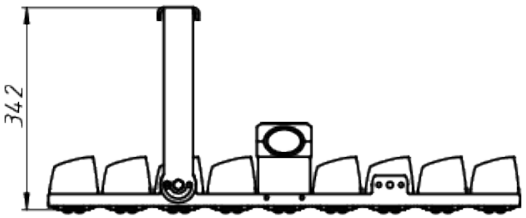


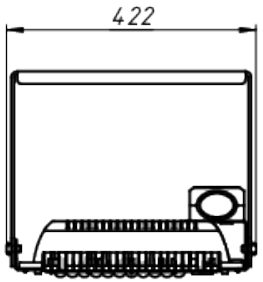


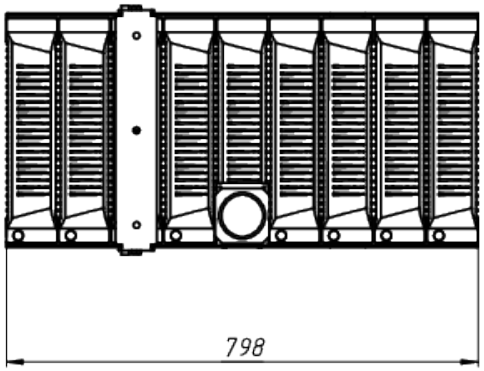


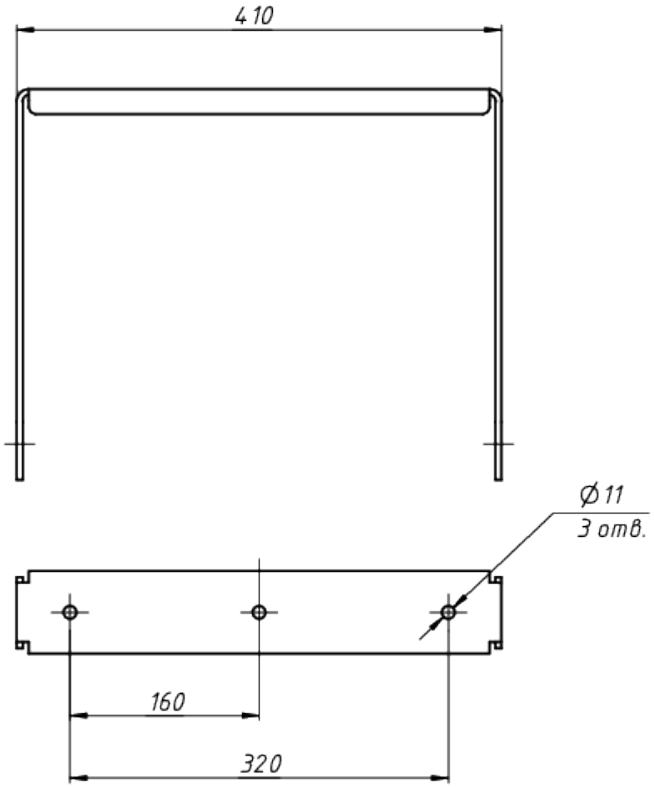


ЛАДЗАВОД
СВЕТОТЕХНИКИ

*Документ сгенерирован автоматически. Дата генерации: 25-04-2024

| Изм. | Лист | № докум. | Подп. | Дата | LAD LED R500-9-M-6-650L | Лист 1 |
|---|---|---|---|---|---|---|